Hydréal
L'assainissement idéal

TRAITEMENT DES EAUX USÉES DOMESTIQUES

Hydrofiltre® 2

FILTRES COMPACTS DE 5 A 20 EH

ÉCONOMIQUE & TOUS TERRAINS

- Faible emprise au sol
- Filières autonomes : aucun apport d'énergie requis
- Éligible à l'éco-prêt (éco-PTZ)
- Coût d'entretien réduit
- Tenue en nappe phréatique

ÉCOLOGIQUE & 100% FRANÇAIS

- Innovation, conception et fabrication par la société Hydréal
- Matériau naturel, recyclé et recyclable : massif filtrant à base de coquilles de fruits à coque produites en France
- Faible bilan carbone

Filières HF05B & HF06B
(une cuve 2 en 1)

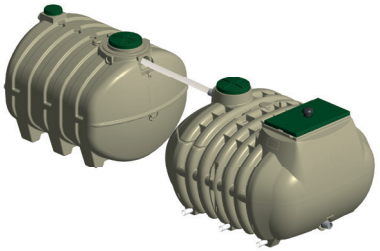

Filières HF07B à HF12B
(2 cuves en série)

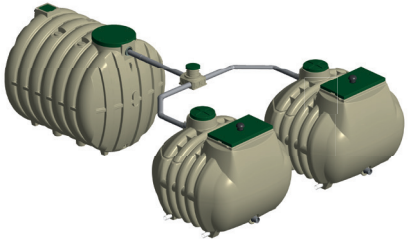

Filières HF14B à HF20B
(3 cuves)

FABRICATION FRANÇAISE 100%

ASSISTANCE MISE EN SERVICE OFFERTE

ÉLIGIBLE À L'ÉCO-PTZ 0%

SCHÉMA DE PRINCIPE D'UNE FILIERE HF05B et HF06B :

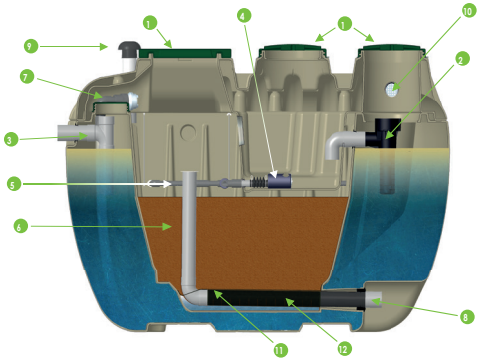

1. Tampon de fermeture
2. Préfiltre
3. Entrée
4. Chasse à auget
5. Rampes de répartition
6. Média filtrant - Support bactérien
7. Dispositif de vidange
8. Sortie
9. Chapeau de ventilation avec grille anti-moustique
10. Ventilation
11. Géogrille
12. Géotextile

SCHÉMA DE PRINCIPE D'UN FILTRE COMPACT DES FILIERES HF07B à HF20B :

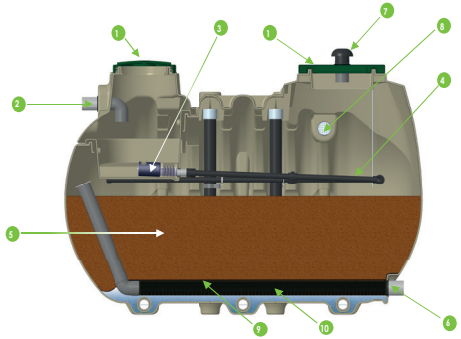

1. Tampon de fermeture
2. Entrée
3. Chasse à auget
4. Rampes de répartition
5. Média filtrant - Support bactérien
6. Sortie
7. Chapeau de ventilation avec grille anti-moustique
8. Ventilation
9. Géogrille
10. Géotextile

DESCRIPTIF FILIÈRE

- **HYDROFILTRE® 2** est une filière de traitement des eaux usées domestiques de 5 à 20 équivalents habitants.
- **Elle convient au fonctionnement par intermittence des résidences secondaires** et ne nécessite aucun apport en énergie.
- Le traitement est basé sur la technique du **filtre compact biologique** qui reproduit l'épuration naturelle de l'eau à travers le sol.

FONCTIONNEMENT

Le traitement par la filière HYDROFILTRE® 2 se fait en trois étapes :

- Le prétraitement est réalisé par la fosse toutes eaux intégrée ou placée en amont du filtre compact,
- Le traitement biologique, réalisé par le filtre compact à base de coquilles de fruits à coque,
- L'évacuation de l'eau traitée.

0 800 080 048 Service & appel gratuits

Hydréal S.A.S : 11 rue du Donjon - 76000 Rouen • E-mail : info@hydreal.fr • www.hydreal.fr

Hydréal
L'assainissement idéal

TRAITEMENT DES EAUX USÉES DOMESTIQUES

Hydrofiltre® 2

FILTRES COMPACTS DE 5 A 20 EH

Conseils on-line

POSE ET MISE EN SERVICE

- Pose : se référer au guide de l'usager.
- Mise en service : une opération importante pour garantir le bon fonctionnement de l'installation.

Elle doit être réalisée par un professionnel agréé par HYDREAL selon les préconisations décrites dans le guide de l'usager avec un rapport de mise en service à retourner à HYDREAL.

ENTRETIEN ET GARANTIES

Vidange : à réaliser lorsque la hauteur de boues dans la fosse atteint 50 % du volume utile.

Remplacement du média fruits à coque : après une période de fonctionnement estimée à 10 ans dans les conditions d'utilisation à charge nominale.

Cuverie : garantie 10 ans, si les conditions de pose et d'installation ont été respectées. La période de garantie débute le jour de l'installation.

LES FILIERES HYDROFILTRES® 2

	Nombre de cuve	1		2				3		
	Modèle	HF05B	HF06B	HF07B	HF09B	HF10B	HF12B	HF14B	HF18B	HF20B
	Capacité (EH)	5	6	7	9	10	12	14	18	20
	Traitement primaire (fosse toutes eaux)	Intégrée (3000 L)		FR04 (4000 L)	FR05 (5000 L)	FR05 (5000 L)	FR06 (6000 L)	FR08 (8000 L)	FR10 (10000 L)	FR10 (10000 L)
+	Regard de répartition	-						1x REPB		
+	Filtre compact	H05	H06	H07	H09	H10	H12	2x H07	2x H09	2x H10

DIMENSIONS DES FILTRES COMPACTS 5&6EH en mm

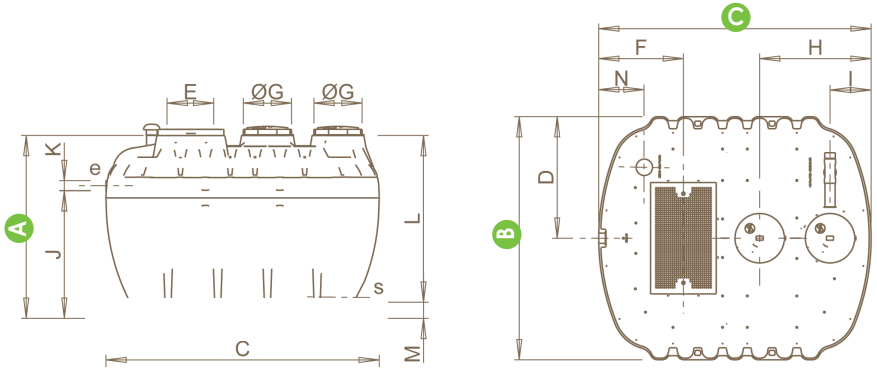

A Hauteur totale : 1800 B Largeur totale : 2400 C Longueur totale : 2695

D	E (accès)	F	G	H	I	J	K	L	M	N	Masse (kg)
1200	470 x 920	838	476	1103	407	1255	100	1640	160	448	1036

ACCESSOIRES ET OPTIONS

- **Kit de réhausses**

Hauteur : 300 mm

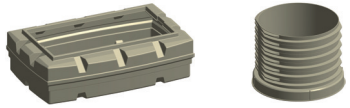

- **Poste de relevage***
(optionnel selon topographie)

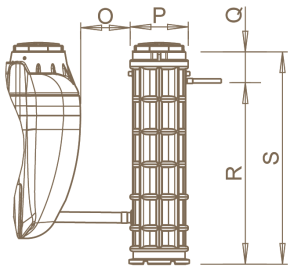

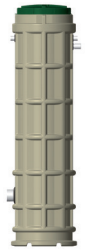

OP		QR		S
500	560	300	1750	2050

* cf : catalogue "Stations de relevage Hydrorel" pour choisir le poste de relevage adéquat

0 800 080 048 Service & appel gratuits

Hydréal S.A.S : 11 rue du Donjon - 76000 Rouen • E-mail : info@hydreal.fr • www.hydreal.fr

Hydréal
L'assainissement idéal

TRAITEMENT DES EAUX USÉES DOMESTIQUES

Hydrofiltre® 2

FILTRES COMPACTS DE 5 A 20 EH

Conseils on-line

POSE ET MISE EN SERVICE

- Pose : se référer au guide de l'usager.
- Mise en service : une opération importante pour garantir le bon fonctionnement de l'installation.

Elle doit être réalisée par un professionnel agréé par HYDREAL selon les préconisations décrites dans le guide de l'usager avec un rapport de mise en service à retourner à HYDREAL.

ENTRETIEN ET GARANTIES

Vidange : à réaliser lorsque la hauteur de boues dans la fosse atteint 50 % du volume utile.

Remplacement du média fruits à coque : après une période de fonctionnement estimée à 10 ans dans les conditions d'utilisation à charge nominale.

Cuverie : garantie 10 ans, si les conditions de pose et d'installation ont été respectées. La période de garantie débute le jour de l'installation.

DIMENSIONS DES FILTRES COMPACTS 7 A 12 EH

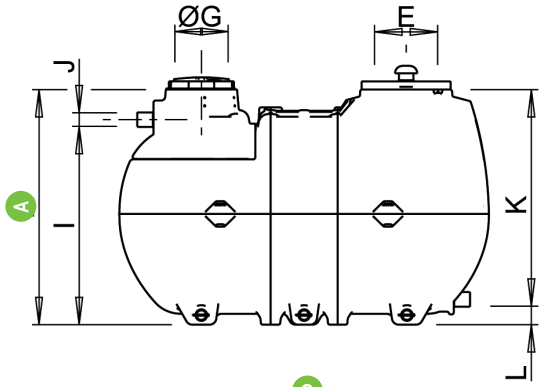

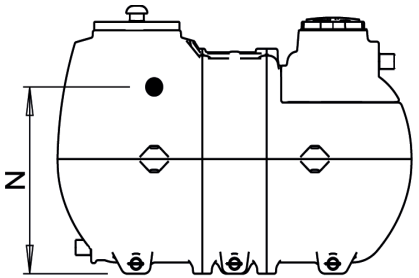

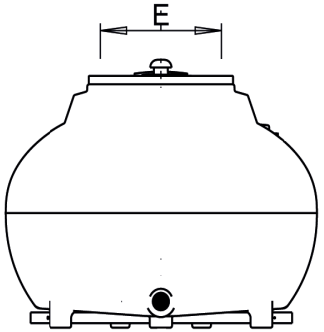

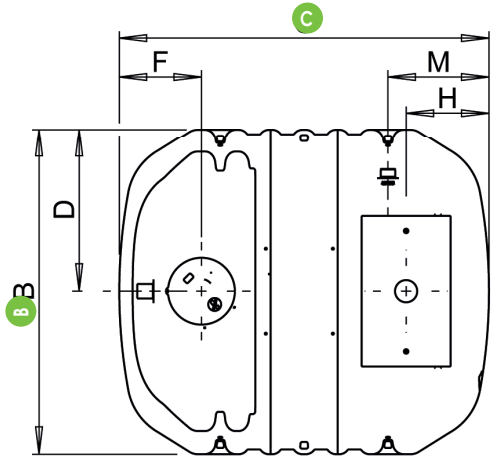

CAPACITÉ EH	7-9

- A Hauteur totale : 1720
- B Largeur totale : 2380
- C Longueur totale : 2210
- P Masse/cuve (kg) : 1497

CAPACITÉ EH	10-12

- A Hauteur totale : 1720
- B Largeur totale : 2380
- C Longueur totale : 2700
- P Masse/cuve (kg) : 1868

Dimensions en mm (identiques pour toutes les capacités excepté le fil d'eau d'entrée)

D	E (accès)	F	G	H	J	K	L	M	N
1190	470 x 920	600	476	605	100	1585	135	738	1320

Fil d'eau d'entrée (I) :

HF07B & HF09B : 1425 mm
HF10B & HF12B : 1385 mm
HF14B, HF18B & HF20B : 1325 mm

0 800 080 048 Service & appel gratuits

Hydréal S.A.S : 11 rue du Donjon - 76000 Rouen • E-mail : info@hydreal.fr • www.hydreal.fr